Afmetingen bovenbak - 50 / 65mm jaloezieën

Bovenbak schema's voor verschillende montage combinaties.

Roldeco
Raamdecoratie voor elk interieur

Voordat u begint, let op de volgende aandachtspunten:

- Houdt rekening met obstakels o.a. latten, kabelgoten, leidingen. Gebruik hiervoor één van onze bevestigingsmaterialen hieronder.
- Bij draai-/kiepramen en naar binnen opengaande deuren kunt u gebruik maken van één van onze klemsteunen

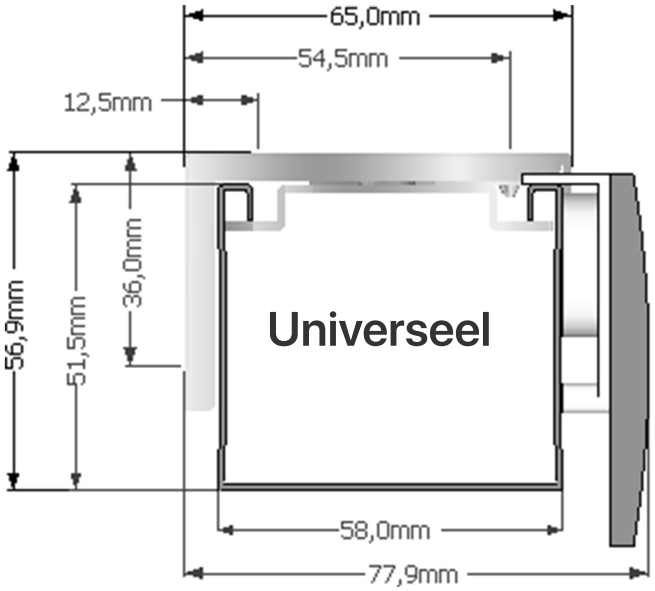

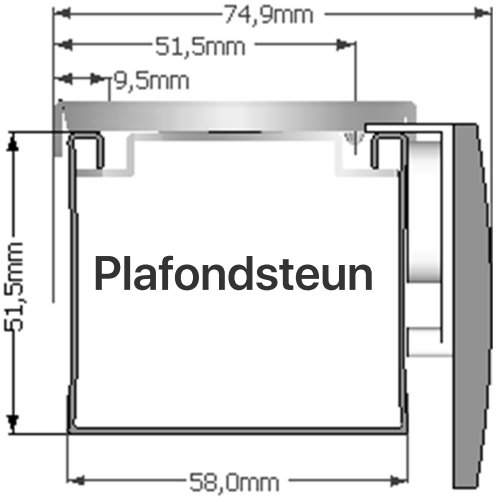

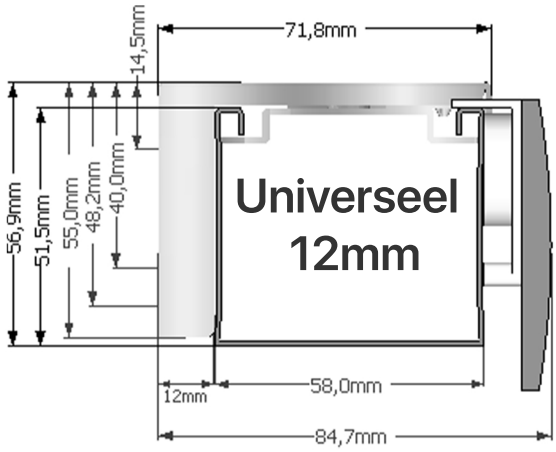

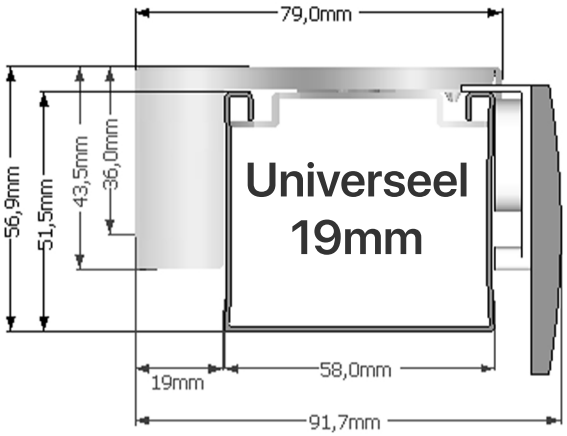

Klemsteunen gecombineerd met universele bevestiging, 12mm en 19mm

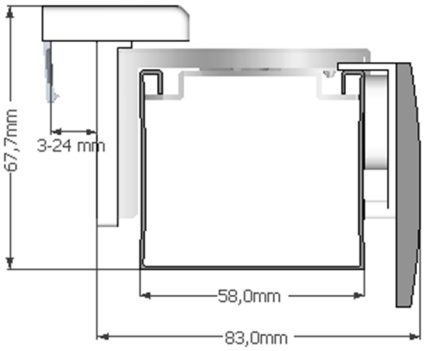

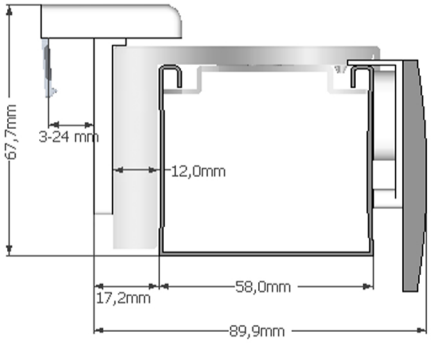

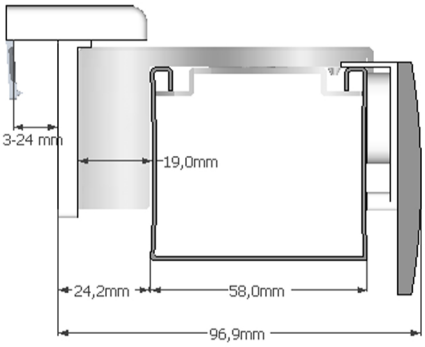

Hulp of advies nodig? neem dan aub contact met ons op zodat wij u kunnen helpen
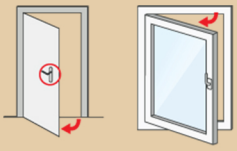
LET OP: Jaloezieën hebben een pakket wanneer deze volledig worden opgetrokken, dit kan problematisch zijn met ramen en deuren die naar binnen openen wanneer er geen voldoende ruimte boven is. Op onze product paginas worden pakkethoogtes automatisch voor u berekend zodra u uw hoogtemaat invoert, houd hier rekening mee.